多魚種に対応する半割専用機 センターカット

センターカット専用
BAND FISHER
バンドフィッシャー NSC-300
[特許 第3742725号]

魚体を所定の位置にセットし、押し込むだけ。
誰にでも簡単に、きれいなセンターカットができます。

■ 本装置1台で多魚種に対応

パーツの簡単な調整によって、鮭の他にサバ・ホッケ・赤魚などの半割り(センターカット)ができます。

対応魚種

鮭各種 秋鮭、トラウト、紅鮭、養殖銀鮭、アトランティックサーモン、新巻等 **サバ、タイ、ホッケ、赤魚**

鮭専用二枚三枚卸機
BAND FISHER
バンドフィッシャー NSB-300
特許 第3742725号

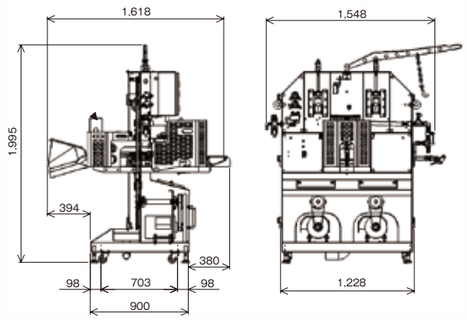

機械寸法	全長……1,618 mm 全幅……1,548 mm 全高……1,995 mm	電気容量	6.2kw
重　量	508kg	水消費量	22ℓ／分
処理能力	25～30尾／分	エア容量	70ℓ／分 (1.5kW相当 コンプレッサ必要)
		魚体サイズ	ラウンド 2～6kg／尾

センターカット専用
BAND FISHER
バンドフィッシャー NSC-300
特許 第3742725号

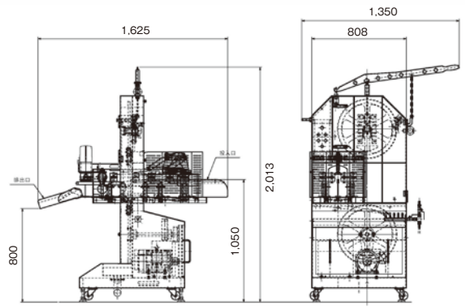

機械寸法	全長……1,625 mm 全幅……1,350 mm 全高……2,013 mm	電気容量	2.4kw
重　量	300kg	水消費量	40ℓ／分
処理能力	25～30尾／分	魚体サイズ	ラウンド 2～6kg／尾

技術集団
株式会社ニッコー
http://www.k-nikko.com

本　　社 ■ 北海道釧路市鶴野110番地1 〒084-0924
TEL 0154-52-7101 ㈹ FAX 0154-53-0878
東京営業所 ■ 東京都葛飾区西新小岩1丁目9番1号 〒124-0025
TEL 03-5654-6770 FAX 03-5863-0055
札幌営業所 ■ 北海道札幌市東区北8条東3丁目1-1 〒060-0908
TEL 011-788-8811 FAX 011-788-8812

ニッコーではお客様のニーズに合った最善のシステムのご提案をいたします。生産工程においてお困りになっていることなどございましたらお気軽にご相談ください。ニッコーのメカトロニクス技術はきっとお客様のお役に立ちます。

※このカタログに記載されている仕様・外観は改良のため、予告なく変更する場合がありますのでご了承ください。
※この内容の一部または全部を無断で複製・転載することは法律で禁じられています。

NFD007J-2401A

Nikko

他社と比べてください！
バンドナイフでシャープな切り口

鮭専用二枚三枚卸機
BAND FISHER
バンドフィッシャー NSB-300
特許 第3742725号

一台でこれだけ処理できる、

万能フィレマシン

バンドフィシャーなら
ラインを組替えることなく、
1ラインで3種類の
フィレ製造が可能

処理能力
25～30尾/分

■1台で3種類のフィレ製造が可能

本装置1台で腹須骨取り三枚卸、腹須骨付き三枚卸、
センターカットの3種類のフィレが製造できます。
※センターカットはオプション設定。交換パーツが必要です。詳しくは営業担当までお問合せ下さい。

■切り口がシャープで身割れが少ない

特に身の柔らかい**養殖銀鮭**でも、未割れがほとんどありません。

■歩留りがアップ

他社フィレマシンとの比較で、**歩留り7%アップ**の実績。

■清掃・メンテナンスが容易にでき衛生的

■生、解凍魚のどちらでも対応

秋鮭・トラウト・紅鮭・銀鮭（養殖物含）・アトランティックサーモン等の鮭各種

他社と比べてください!!

バンドナイフでシャープな切り口!!

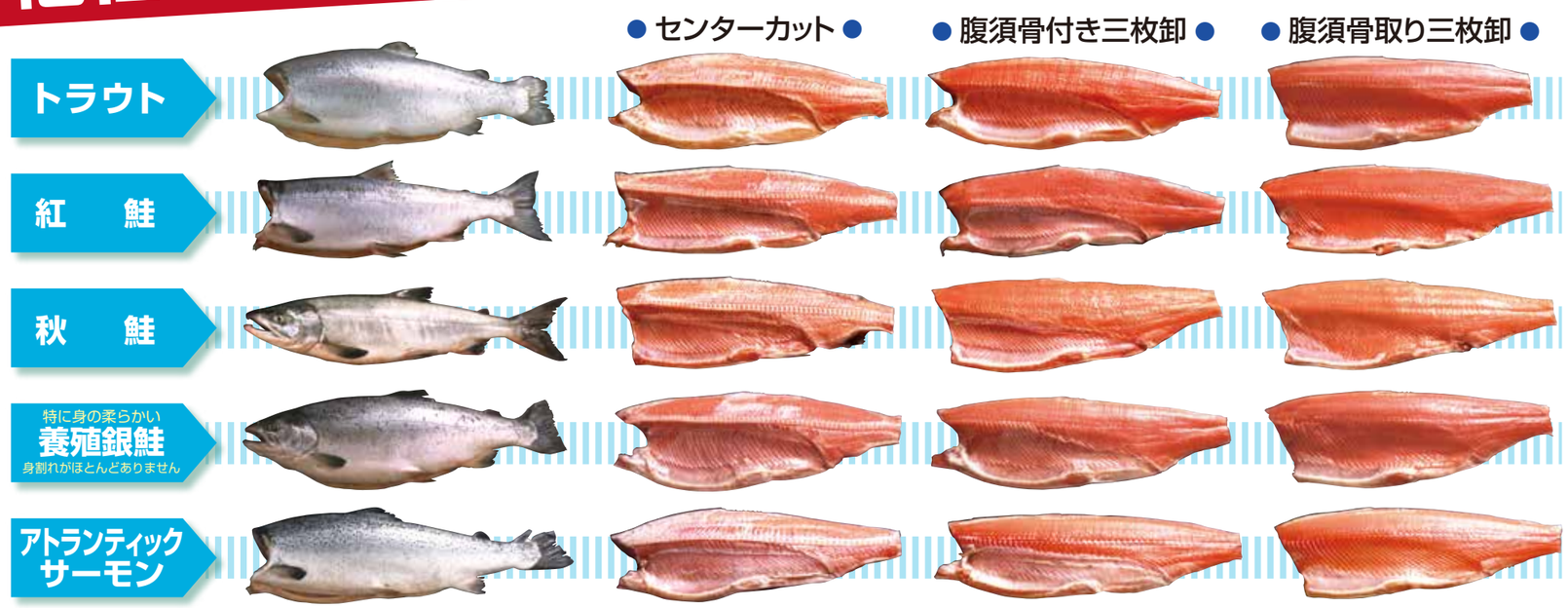

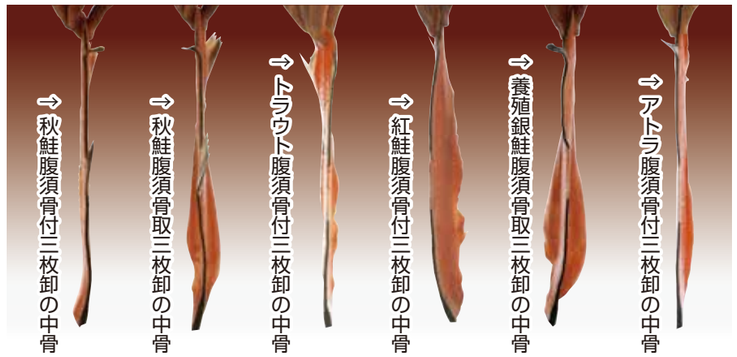

歩留りの良さがわかる
この中骨の薄さは是非実物を見てください!

他社のフィレマシンと
比較したところ **7%up↗** の実績

NIKKO

他社と比べてください！

バンドナイフでシャープな切り口

鮭専用二枚三枚卸機

BAND F/SHER

バンドフィッシャー NSB-300

特許 第3742725号